Průmyslové kladky

PRODUKTOVÝ LIST

711a0SK085pZPK

11.03.2024

Konstrukce a materiály

Ilustrační obrázek

Konstrukce kladky	pevná
Materiál pouzdra	zinkovaná ocel
Konstrukce otočného ložiska	
Materiál disku	polyamid
Uložení	kuličkové ložisko
Materiál běhounu	polyamid
Tvrdost běhounu	70 ShD
Bezestopý běhoun	Ano
Boční krytka	-
Hmotnost	

Rozměrová skica

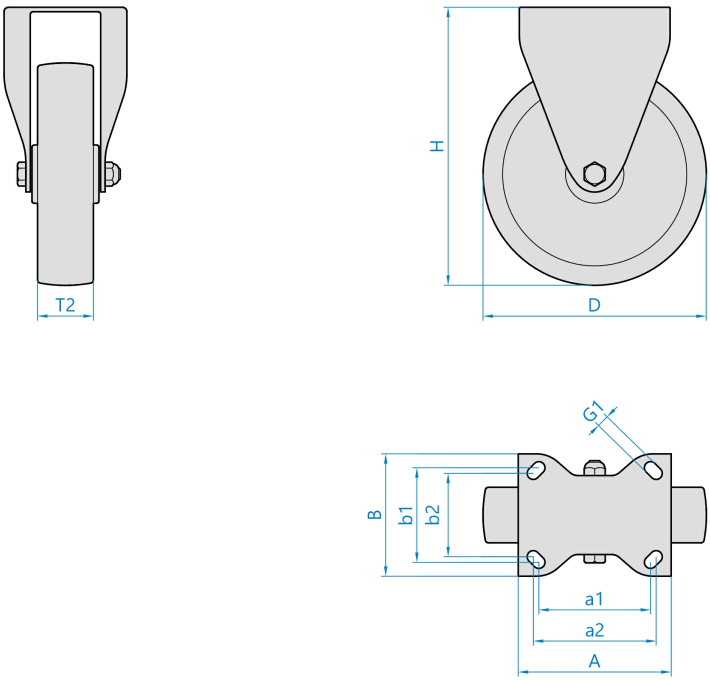

Základní rozměry

D	85 mm
T2	75 mm
H	144 mm
F	
AxB	150x110 mm
a1xb1/a2xb2	105x80/121x59 mm
G1	13,0 mm

Vlastnosti

Dynamická nosnost	900 kg
Max. rychlost	4 km/h
Typ ovládání	strojní
Bezestopý běhoun	Ano
Antistatické provedení	Ne
Amagnetické provedení	Ne
T max. okolí	+80°C
T min. okolí	-25°C
Standard	EN 12532

https://www.strongo.eu/hledej/?retezec=711a0SK085pZPK

STRONGO, s.r.o.
U Dvora 213
687 51 Nivnice

IČ 07717351
DIČ CZ07717351

T +420 572 631 601
E strongo@strongo.eu
W www.strongo.eu