Průmyslové kladky

PRODUKTOVÝ LIST

424a07R160bZPK

29.11.2021

Konstrukce a materiály

Ilustrační obrázek

Konstrukce kladky	otočná
Materiál pouzdra	zinkovaná ocel
Konstrukce otočného ložiska	dvě kuličkové dráhy, těsnicí kroužek
Materiál disku	polypropylen
Uložení	válečkové ložisko
Materiál běhounu	pryž
Tvrdost běhounu	80 ShA
Bezestopý běhoun	Ano
Boční krytka	-
Hmotnost	2,00 kg

Rozměrová skica

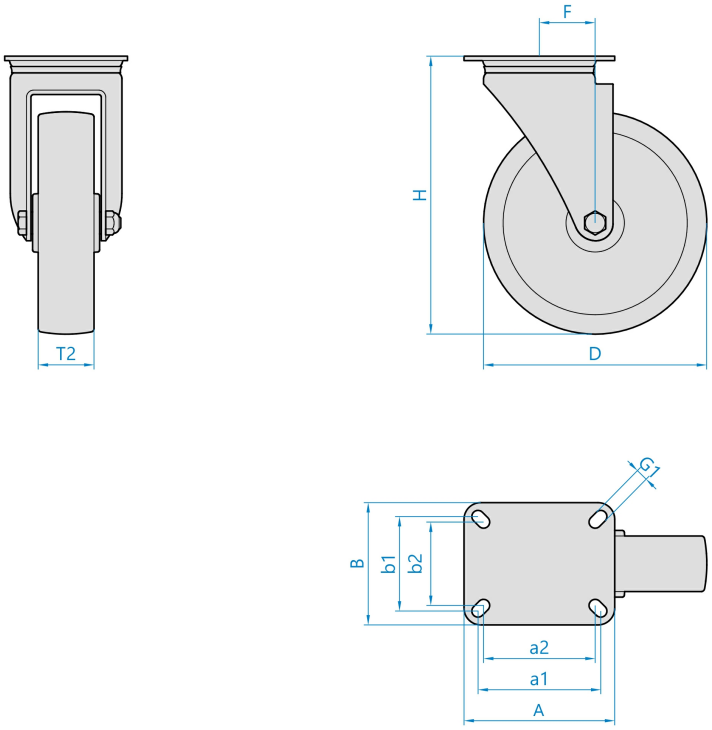

Základní rozměry

D	160 mm
T2	40 mm
H	195 mm
F	51 mm
AxB	135x110 mm
a1xb1/a2xb2	110x85/100x75 mm
G1	11,0 mm

Vlastnosti

Dynamická nosnost	135 kg
Max. rychlost	4 km/h
Typ ovládání	ruční
Bezestopý běhoun	Ano
Antistatické provedení	Ne
Amagnetické provedení	Ne
T max. okolí	+60°C
T min. okolí	-20°C
Standard	EN 12532

https://www.strongo.eu/hledej/?retezec=424a07R160bZPK

STRONGO, s.r.o.
U Dvora 213
687 51 Nivnice

IČ 07717351
DIČ CZ07717351

T +420 572 631 601
E strongo@strongo.eu
W www.strongo.eu