Průmyslové kladky

PRODUKTOVÝ LIST

424a07R125cZLD

29.11.2021

Konstrukce a materiály

Ilustrační obrázek

Konstrukce kladky	otočná
Materiál pouzdra	zinkovaná ocel
Konstrukce otočného ložiska	dvě kuličkové dráhy
Materiál disku	polypropylen
Uložení	válečkové ložisko
Materiál běhounu	pryž
Tvrdost běhounu	80 ShA
Bezestopý běhoun	Ne
Boční krytka	-
Hmotnost	

Rozměrová skica

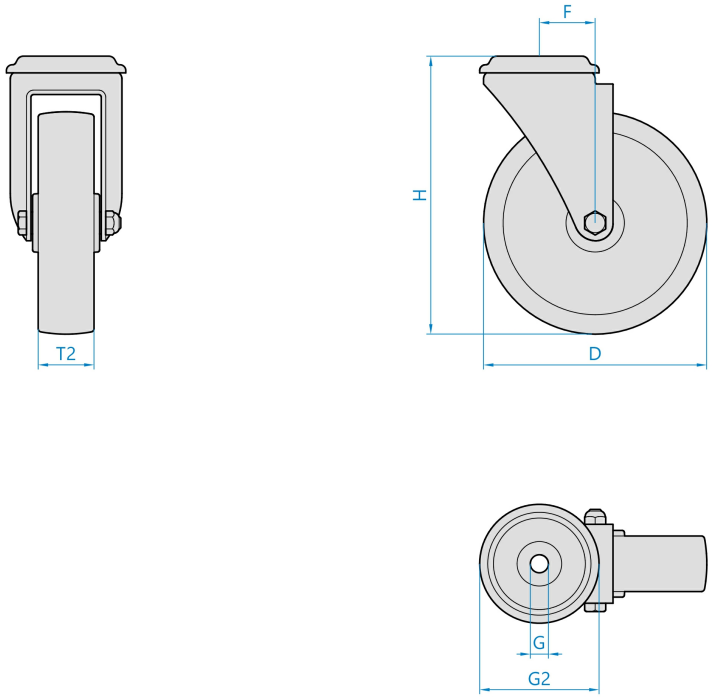

Základní rozměry

D	125 mm
T2	38 mm
H	156 mm
F	40 mm
G	12,3 mm
G2	76 mm

Vlastnosti

Dynamická nosnost	100 kg
Max. rychlost	4 km/h
Typ ovládání	ruční
Bezestopý běhoun	Ne
Antistatické provedení	Ne
Amagnetické provedení	Ne
T max. okolí	+60°C
T min. okolí	-20°C
Standard	EN 12532

https://www.strongo.eu/hledej/?retezec=424a07R125cZLD

STRONGO, s.r.o.
U Dvora 213
687 51 Nivnice

IČ 07717351
DIČ CZ07717351

T +420 572 631 601
E strongo@strongo.eu
W www.strongo.eu