Kladky pro otáčivá křesla

PRODUKTOVÝ LIST

260a00G050xX10-35

11.03.2024

Konstrukce a materiály

Ilustrační obrázek

Konstrukce kladky	otočná
Materiál pouzdra	polyamid
Konstrukce otočného ložiska	kluzné uložení
Materiál disku	polyamid
Uložení	kluzné
Materiál běhounu	polyamid
Tvrdost běhounu	70 ShD
Bezestopý běhoun	Ano
Boční krytka	polyamid
Hmotnost	0,06 kg

Rozměrová skica

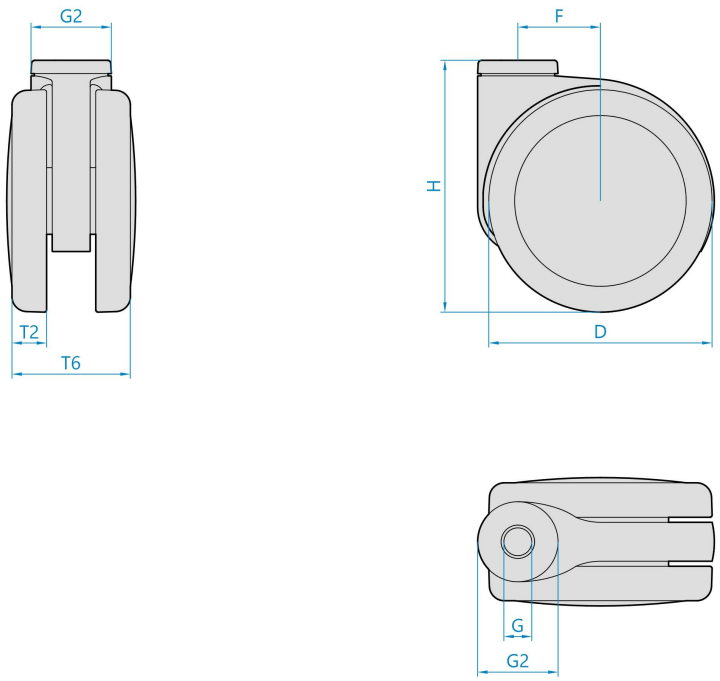

Základní rozměry

D	50 mm
T2	8 mm
T6	53 mm
H	54 mm
F	19 mm
G2	35 mm
G	10,0 mm

Vlastnosti

Dynamická nosnost	50 kg
Max. rychlost	3 km/h
Typ ovládání	ruční
Bezestopý běhoun	Ano
Antistatické provedení	Ne
Amagnetické provedení	Ne
T max. okolí	+80°C
T min. okolí	-25°C
Standard	EN 12529

https://www.strongo.eu/hledej/?retezec=260a00G050xX10-35

STRONGO, s.r.o.
U Dvora 213
687 51 Nivnice

IČ 07717351
DIČ CZ07717351

T +420 572 631 601
E strongo@strongo.eu
W www.strongo.eu